TRUMPF

Versandanschrift
Address
Adresse du destinataire
Indirizzo di transporto
Dirección de expedición

Fax.-No

Ersatzteilliste
Spare parts list
Liste des pièces de rechange
Elenco parti di ricambio
Lista de piezas de repuesto

1462989

Motor KM28TS

28V

NO. D'ORDINE NO. DE REF. NO. DE REF. ORDER. NO. NO	BEST.-NR.	PEZZO DI RICAMBIO PIEZA DE RECAMBIO PIECE DE RECHANGE SPARE PART ERSATZTEIL	DIN	QUAN. CANT. QUAN. QUAN. STK.
100	1482516			
105	1482517			
106	1487732			
107	1487733			
108	1497805			
109	0027707			
110	1482598			
111	0138650			
112	0021091			
116	1487734			
119	1482600			

120	1482601		
122	1482602		
123	0138654		
125	1482603		
133	1482606		
135	1482607		
211	1487735		
220	1487736		
221	0138668		
222	0010073		
223	0029676		

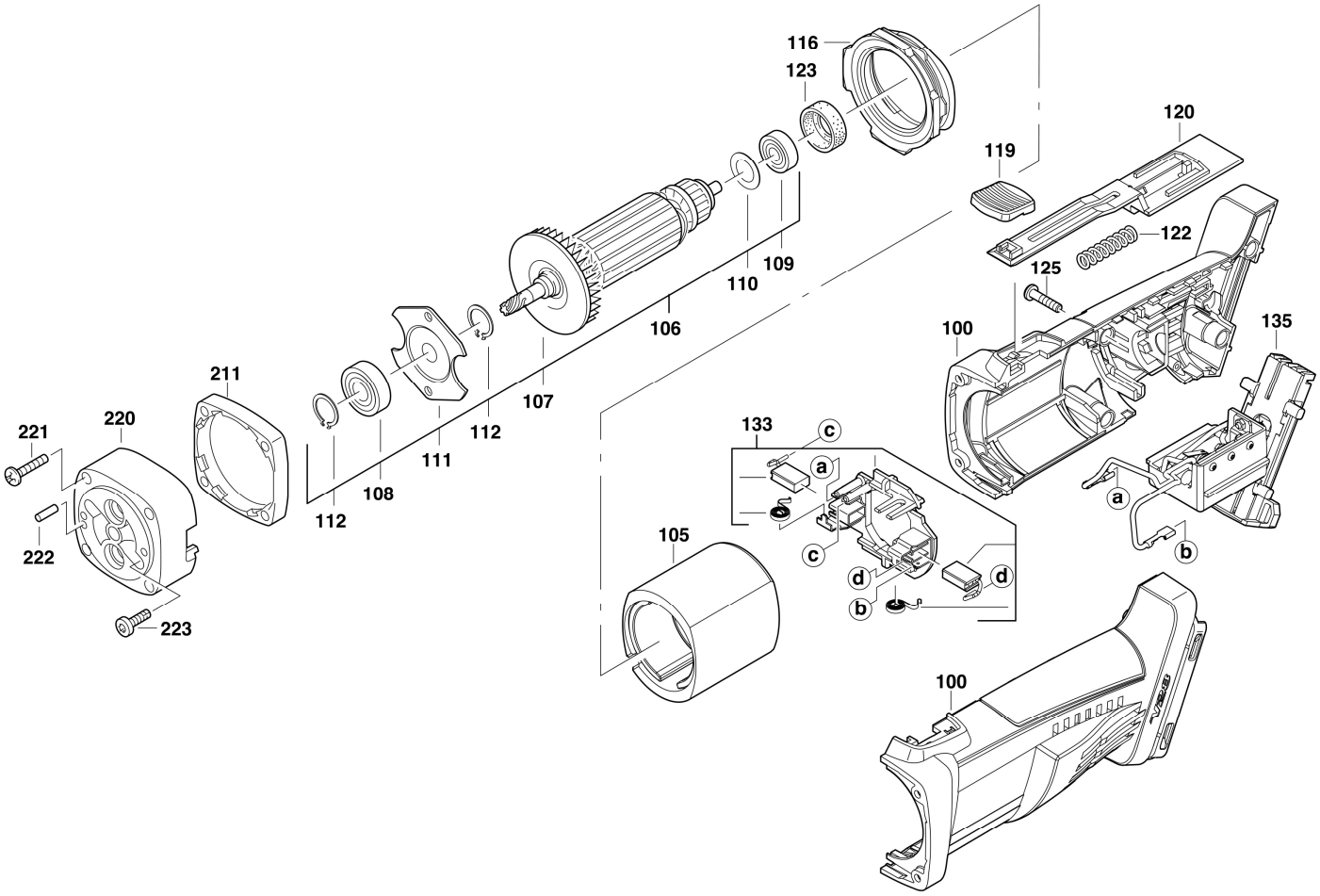
116
123
120
119
122
125
100
135
109
110
106
107
112
111
108
112
211
220
221
222
223
133
c
a
c
d
b
d
105
a
b
100